TWIN ART

z samodomykaczem
z prowadnikiem dolnym
mocowanym do ściany

with soft-closer
with lower guide
fastestened to the wall

40 kg

PŁYTA | BOARD 10 mm

SZKŁO | GLASS 4 mm 6 mm

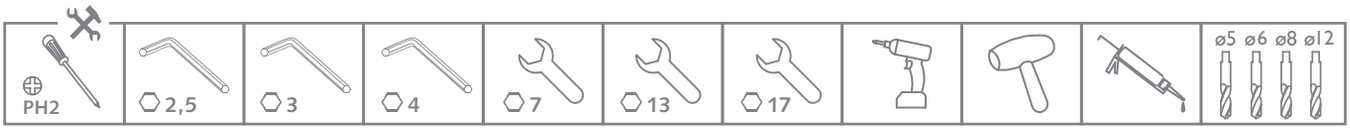

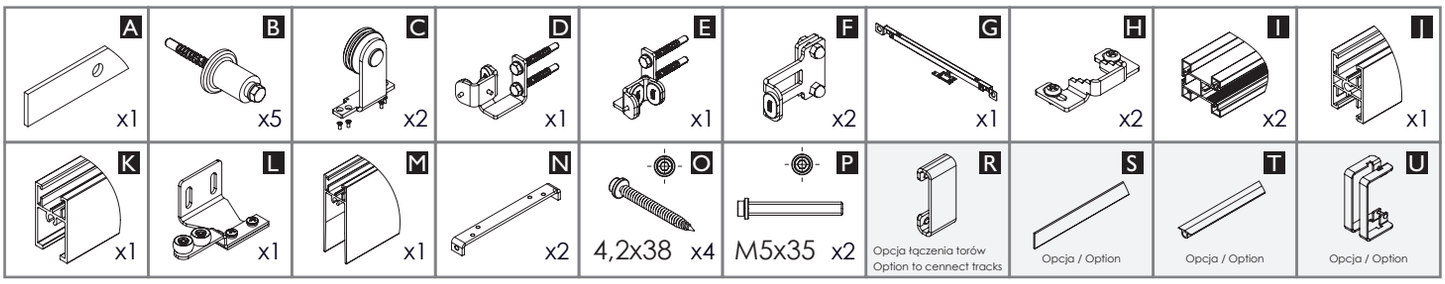

SI	SI=S+90	Szerokość drzwi / Door width [mm]
HI	HI=H+70	Wysokość drzwi / Door height [mm]
LR	LR=HI	Długość rączki / Handle length [mm]
R	R=SI-64	Długość profili poziomych / Length of horizontal profiles [mm]
P	P=SI-59,5	Długość przyklejanego płaskownika/ Length of glued flat bar
		Płyta / Board - 10mm
HP	HP=HI-64	Wysokość płyty / Board height [mm]
BP	BP=SI-41	Szerokość płyty / Board width [mm]
		Szkło z uszczelką / Glass with seal - 4mm or 6mm
HL	HL=HI-67	Wysokość szkła / Glass height [mm]
BL	BL=SI-44	Szerokość szkła / Glass width [mm]
		Szkło / Glass - 4mm or 2x4mm
HL	HL=HI-62	Wysokość szkła / Glass height [mm]
BL	BL=SI-36	Szerokość szkła / Glass width [mm]

GUSTAVSON
KASETY I SYSTEMY DO DRZWI PRZESUWNYCH
POCKETS AND SYSTEMS FOR SLIDING DOORS

Producent zastrzega sobie prawo dokonywania zmian wymiarów, kolorów, opisów we wszystkich produktach bez wcześniejszego zawiadomienia i podania przyczyny.
Producer has the rights to change the dimensions, colors, instructions in all products without any notice.

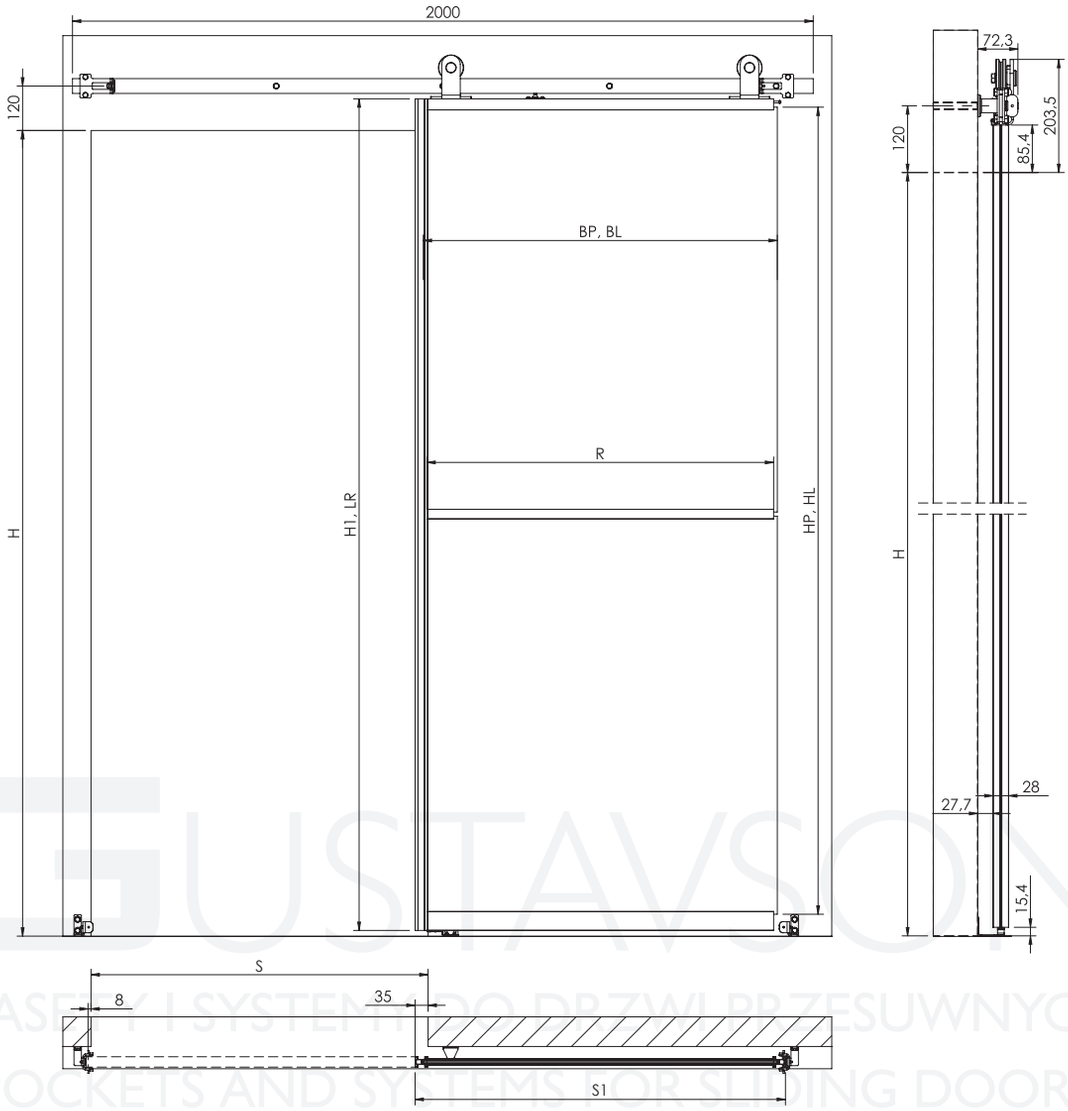

GUSTAVSON
KASETY I SYSTEMY DO DRZWI PRZESUWNYCH
POCKETS AND SYSTEMS FOR SLIDING DOORS

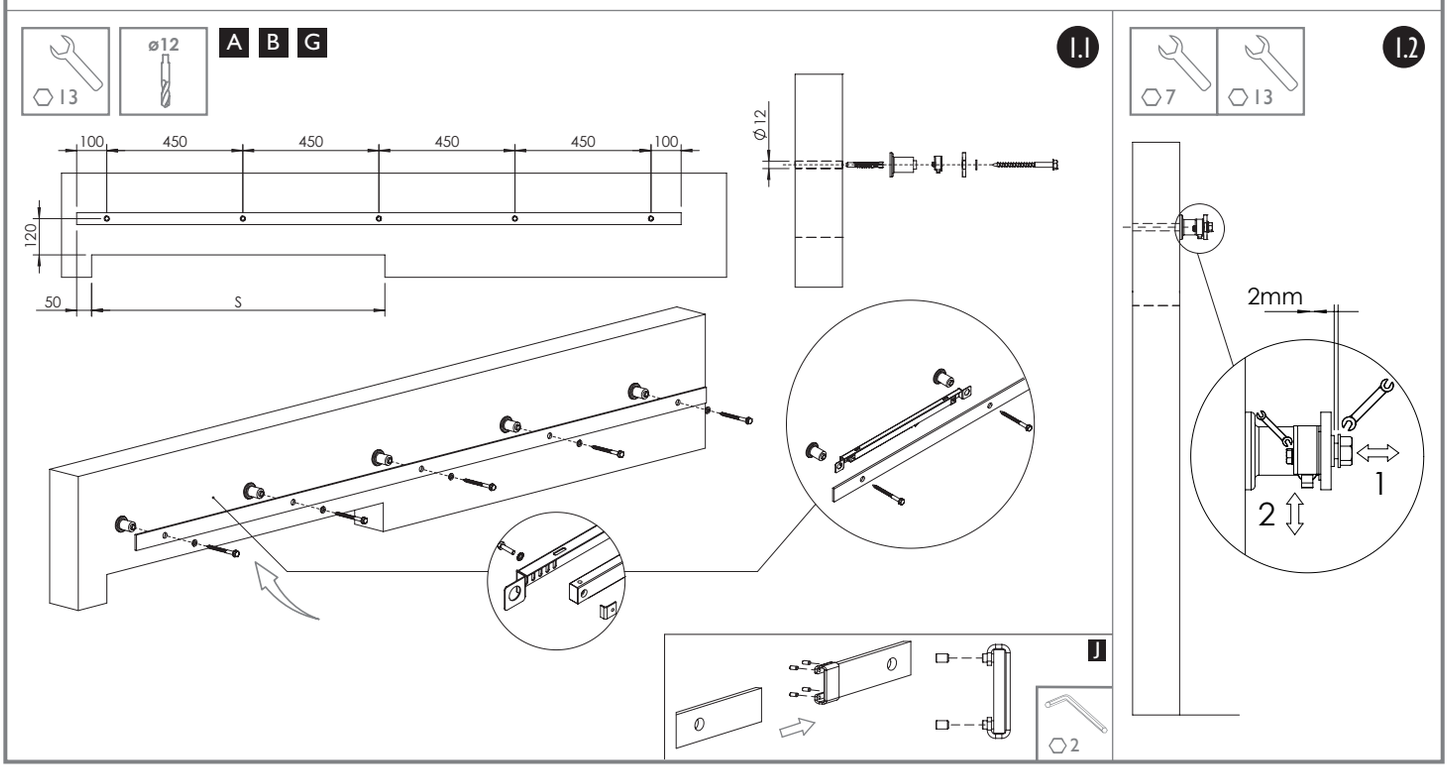

Laguna
SYSTEMY DO DRZWI PRZESUWNYCH

Producent zastrzega sobie prawo dokonywania zmian wymiarów, kolorów, opisów we wszystkich produktach bez wcześniejszego zawiadomienia i podania przyczyny.

Producer has the rights to change the dimensions, colors, instructions in all products without any notice.

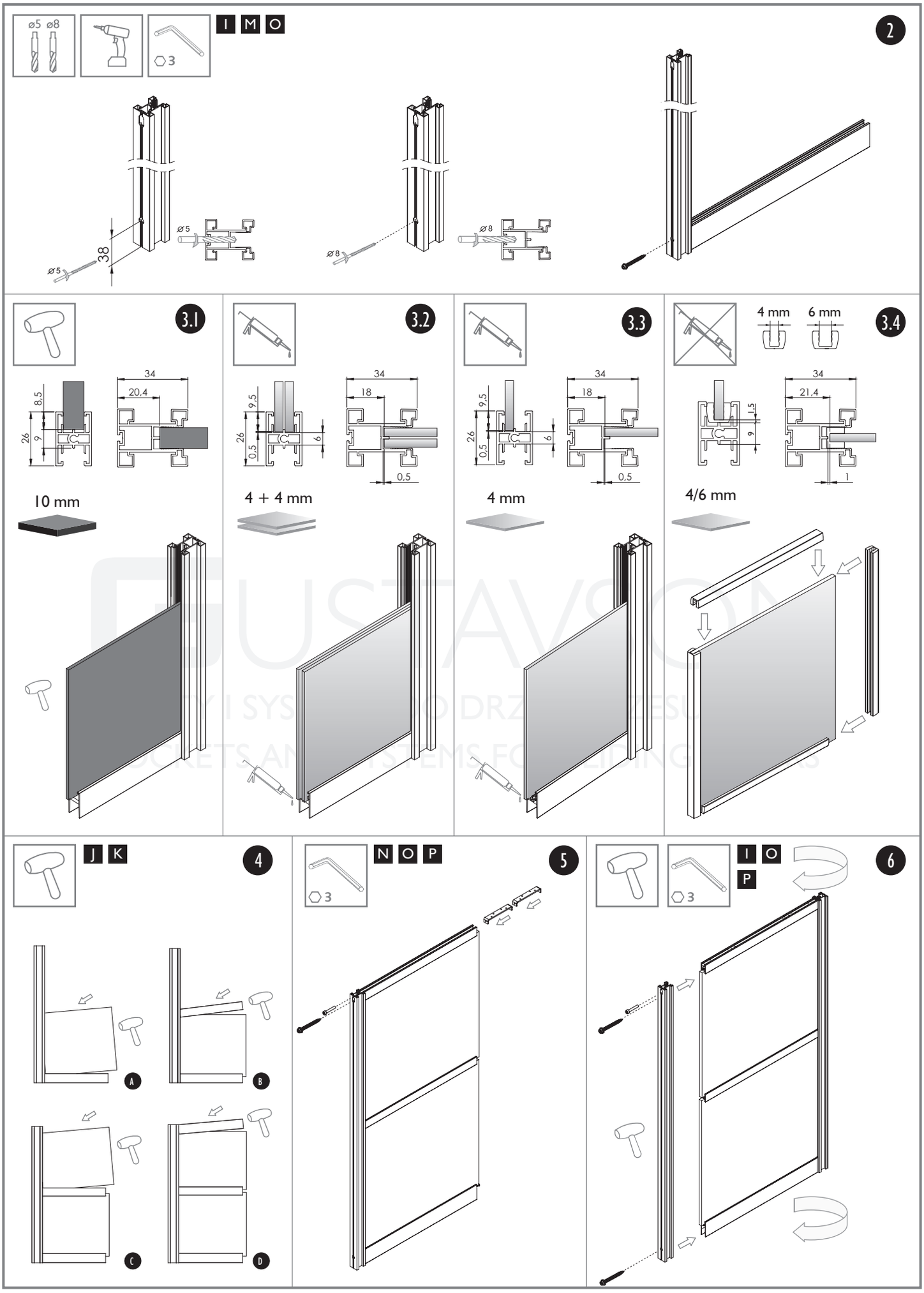

Producent zastrzega sobie prawo dokonywania zmian wymiarów, kolorów, opisów we wszystkich produktach bez wcześniejszego zawiadomienia i podania przyczyny.

Producer has the rights to change the dimensions, colors, instructions in all products without any notice.

S

Krok opcjonalny
Optional step 7.1

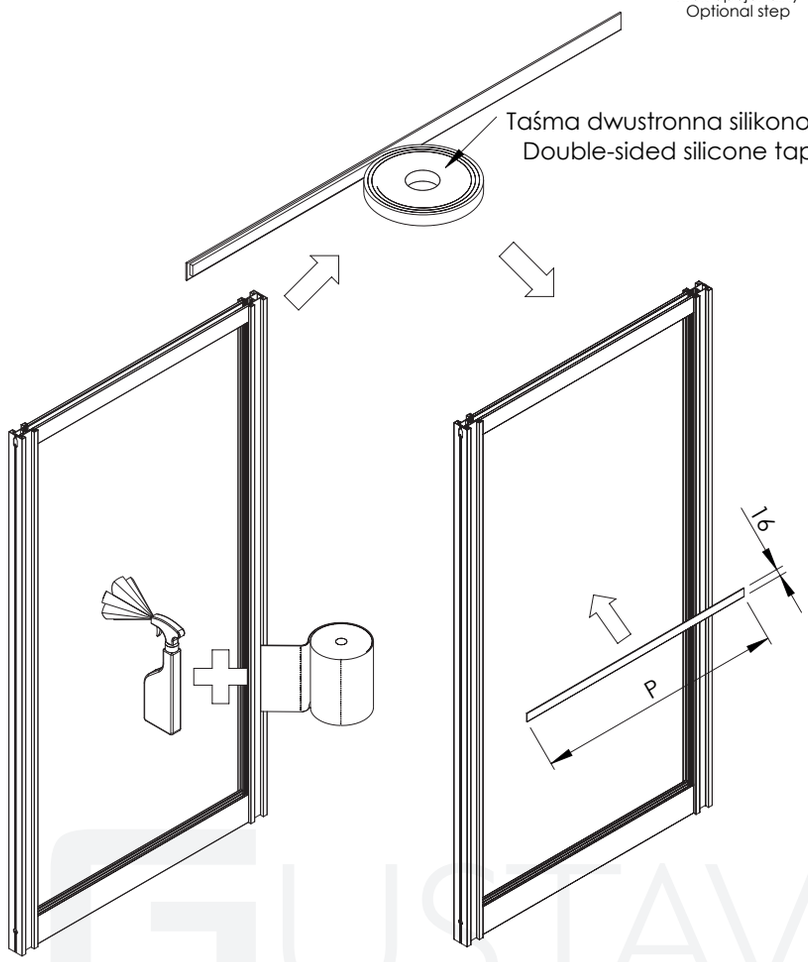

T

Krok opcjonalny
Optional step 7.2

Wkładanie uszczelki
Inserting the seal

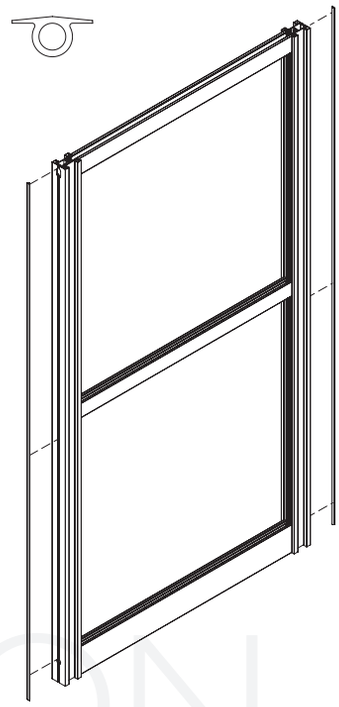

U

Krok opcjonalny
Optional step 8

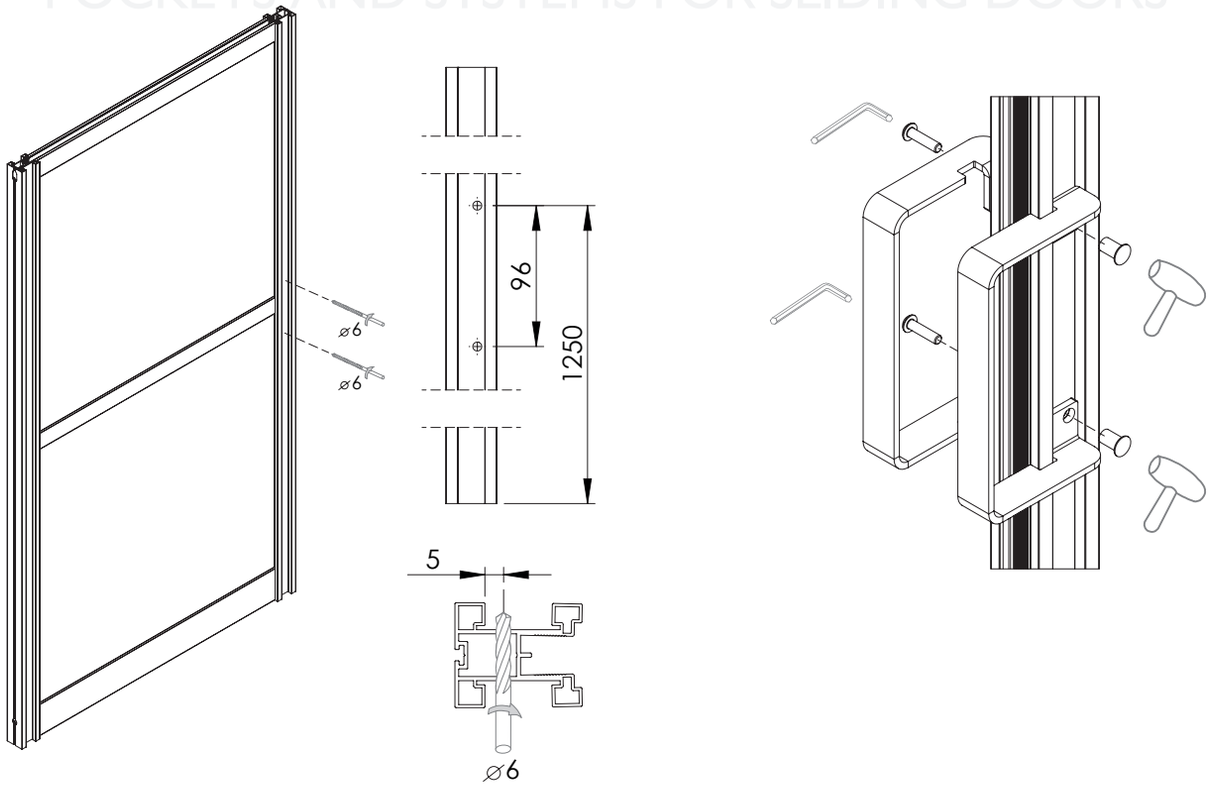

GUSTAVSON
SYSTEMY DO DRZWI PRZESUWNYCH
POCKETS AND SYSTEMS FOR SLIDING DOORS

Laguna
SYSTEMY DO DRZWI PRZESUWNYCH

Producent zastrzega sobie prawo dokonywania zmian wymiarów, kolorów, opisów we wszystkich produktach bez wcześniejszego zawiadomienia i podania przyczyny.

Producer has the rights to change the dimensions, colors, instructions in all products without any notice.

C

PH2

9

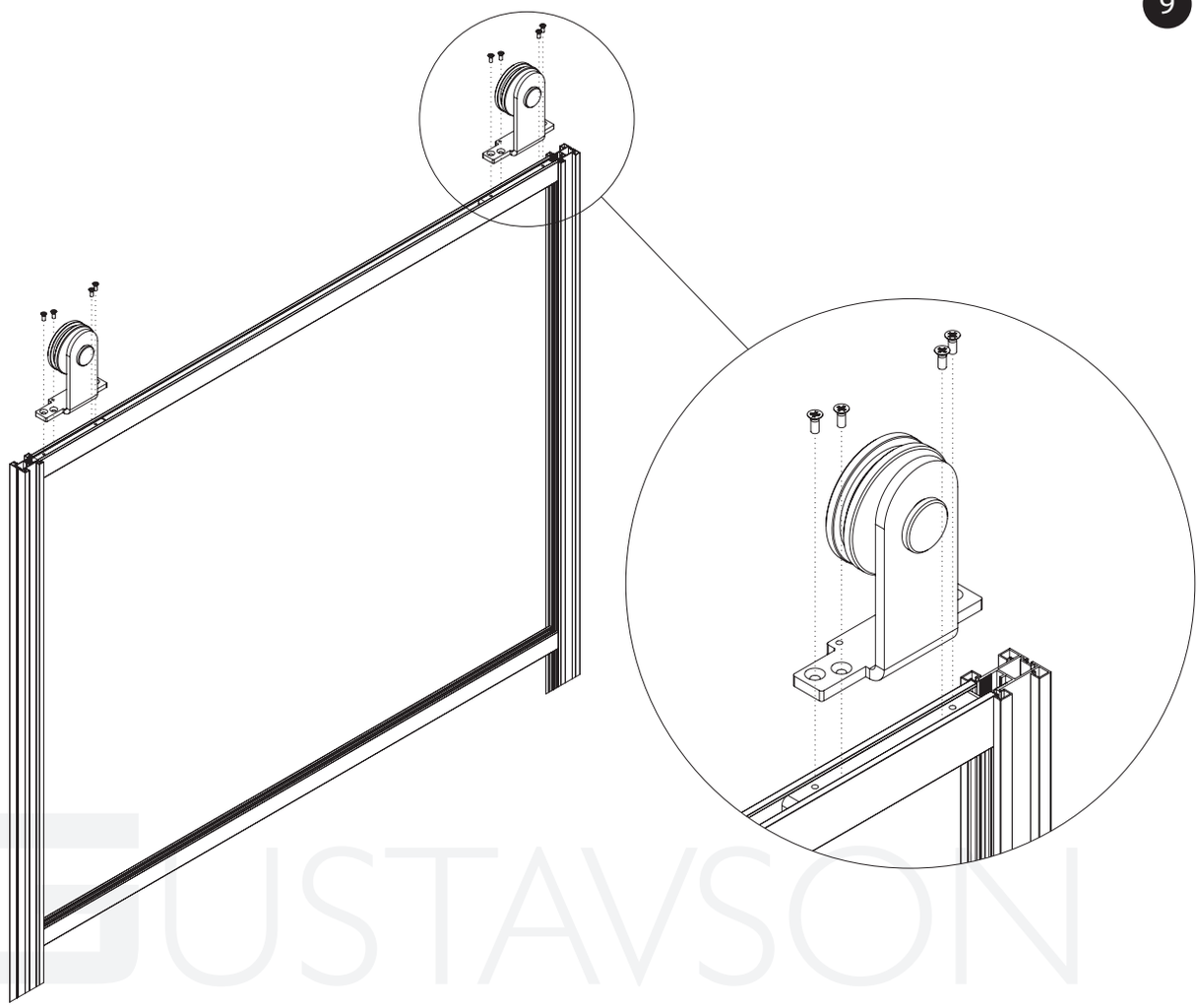

USTAVSON
KASETY I SYSTEMY DO DRZWI PRZESUWNYCH
POCKETS AND SYSTEMS FOR SLIDING DOORS

L

PH2

10

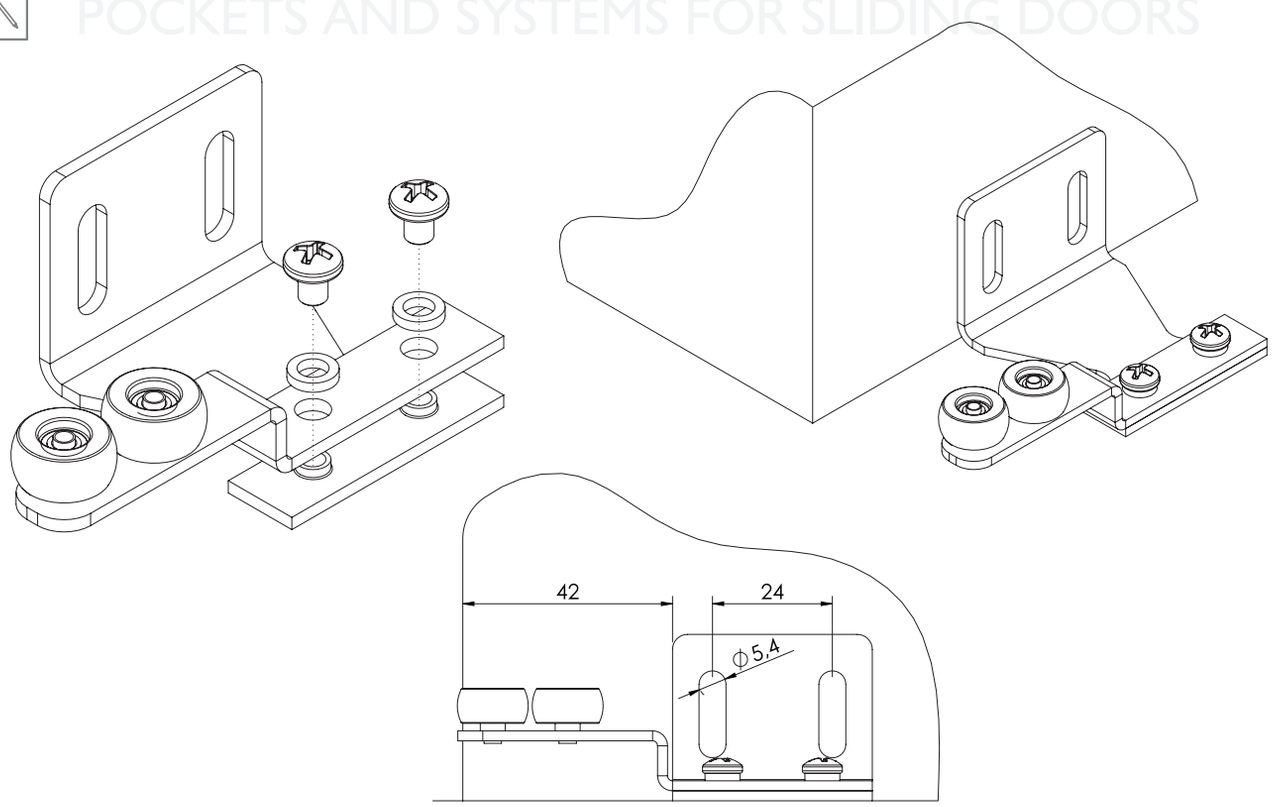

11

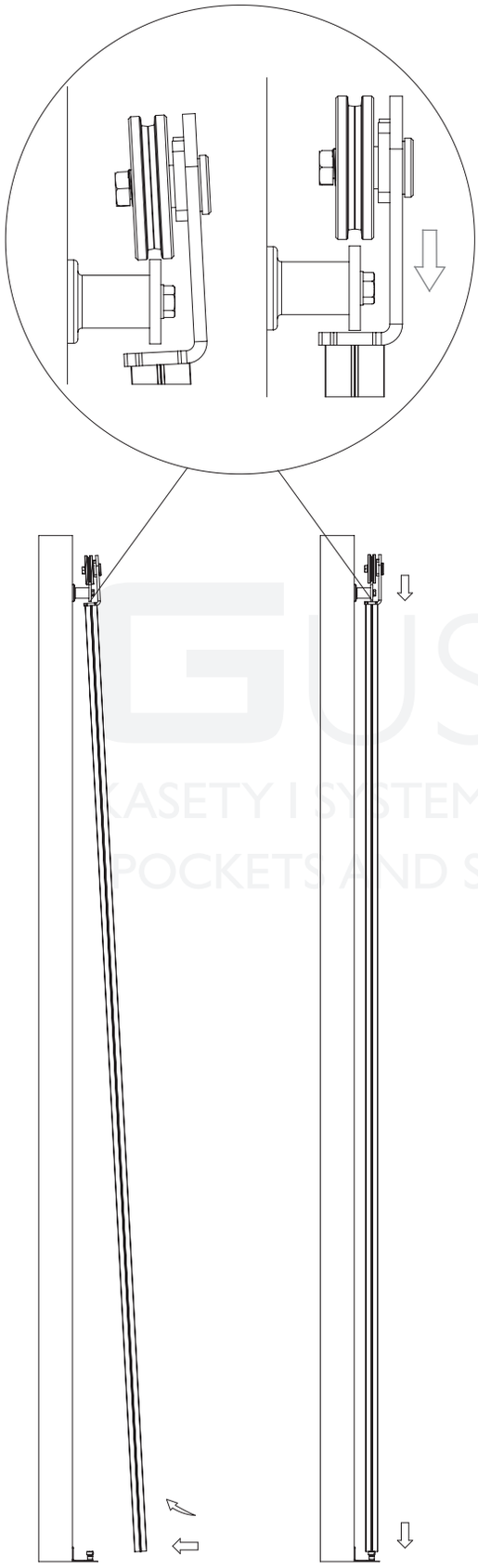

D E F G H

12

Potrzebny długi śrubokręt / Long screwdriver needed
(min 120 mm)

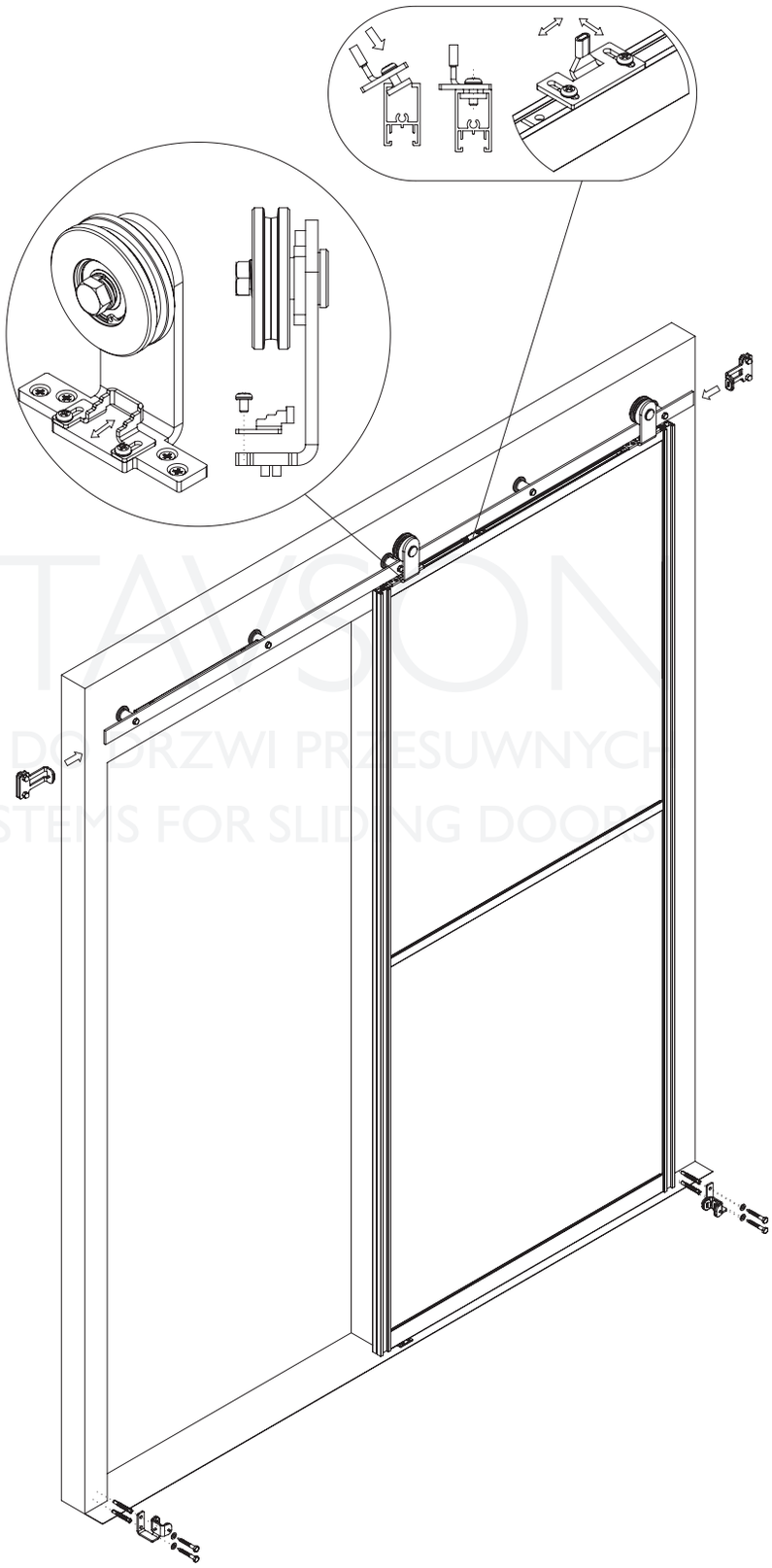

GUSTAVSON
KASETY I SYSTEMY DO DRZWI PRZESUWNYCH
POCKETS AND SYSTEMS FOR SLIDING DOORS

Laguna
SYSTEMY DO DRZWI PRZESUWNYCH

Producent zastrzega sobie prawo dokonywania zmian wymiarów, kolorów, opisów we wszystkich produktach bez wcześniejszego zawiadomienia i podania przyczyny.

Producer has the rights to change the dimensions, colors, instructions in all products without any notice.

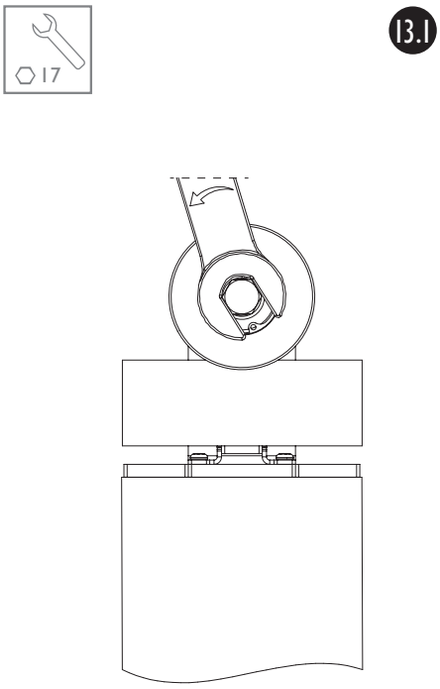

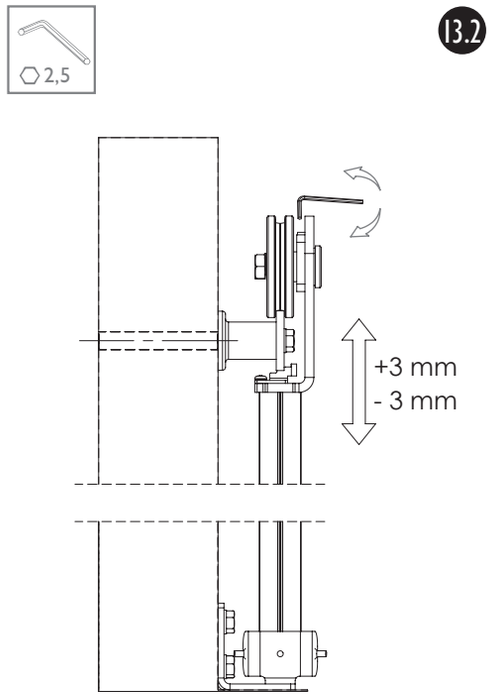

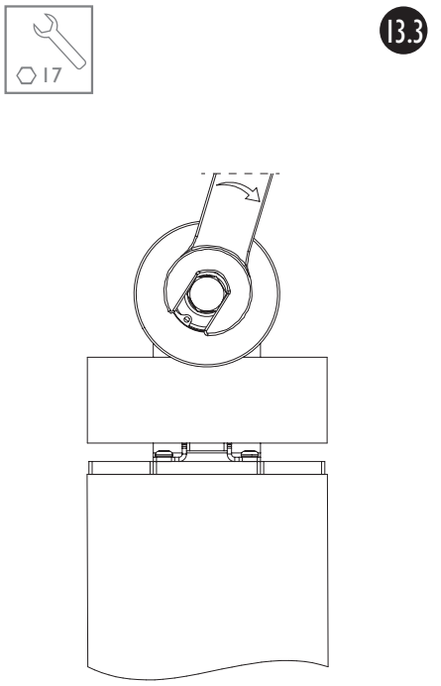

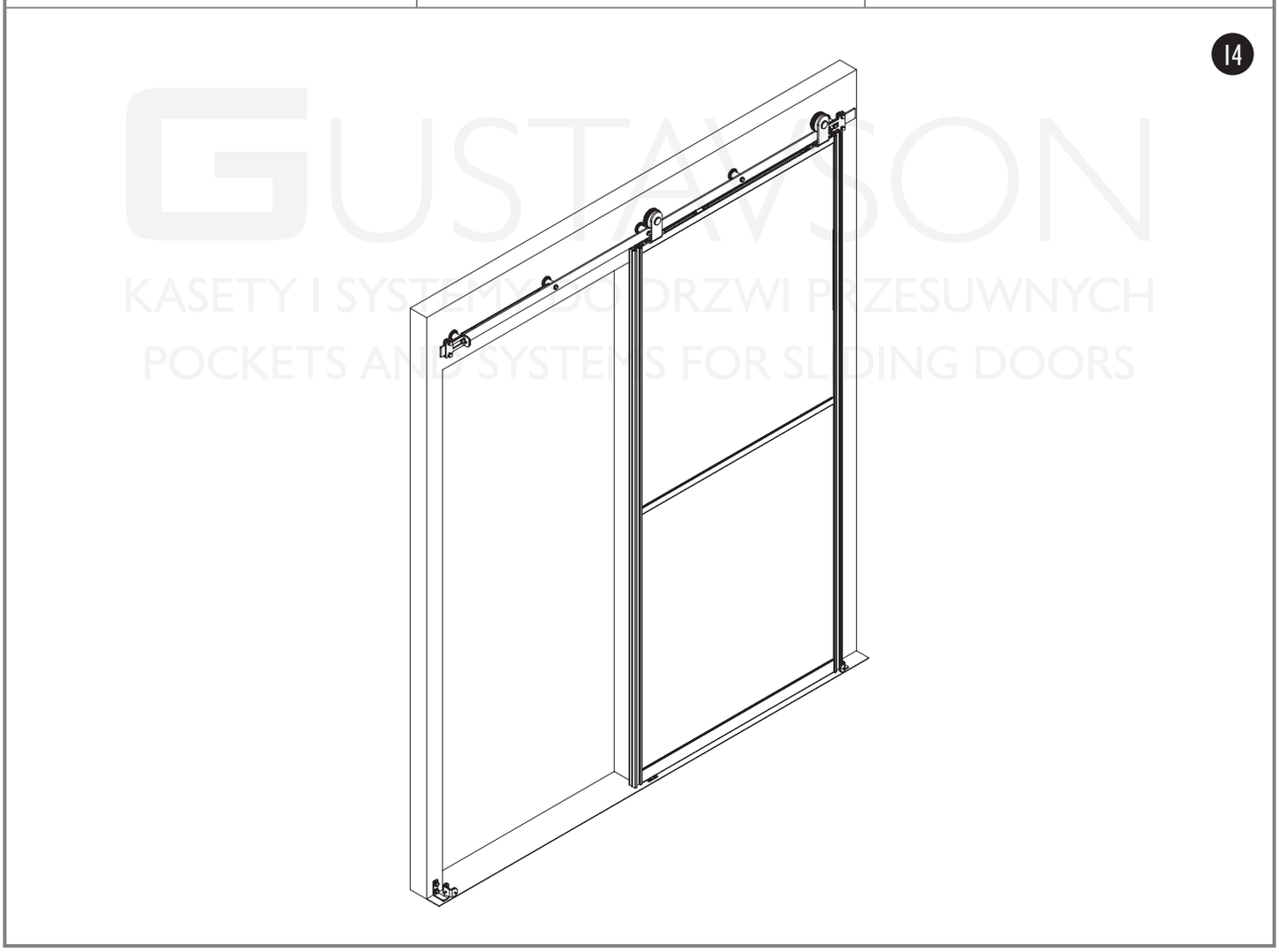

GUSTAWSON
KASETY I SYSTEMY DO DRZWI PRZESUWNYCH
POCKETS AND SYSTEMS FOR SLIDING DOORS

Zaleca się postępowanie zgodnie z niniejszą instrukcją przy użyciu odpowiednich narzędzi, zgodnych ze wskazaniami. W przypadku elementów, których powierzchnia może być ostra należy stosować środki ochrony indywidualnej oraz zabezpieczenie obszaru pracy. Firma Laguna Fabryka Okuć Sp. z o.o. Sp. k. uchyla się od odpowiedzialności za działania wynikające z postępowania niezgodnego z niniejszą instrukcją.

It is recommended that you follow these instructions using the appropriate tools as indicated. In the case of elements whose surface can be sharp, use personal protective equipment and work area protection. The company Laguna Hardware Factory Limited Liability Limited Partnership refrains from liability for actions resulting from conduct incompatible with this instruction.

2104

Producent zastrzega sobie prawo dokonywania zmian wymiarów, kolorów, opisów we wszystkich produktach bez wcześniejszego zawiadomienia i podania przyczyny.

Producer has the rights to change the dimensions, colors, instructions in all products without any notice.