LOFTILE

Z DRZWIAMI NIEMIJANYMI I MOCOWANIEM EASY
FOR NON-OVERLAPING DOOR AND EASY MOUNTING

50 kg

PŁYTA | BOARD 16-18 mm

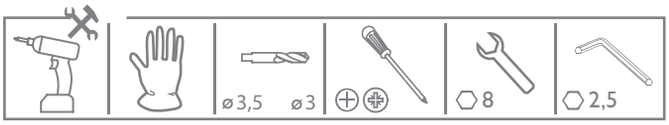

Opcja : Samodomykacz 91681000

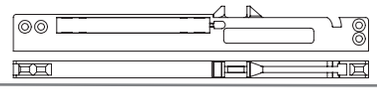

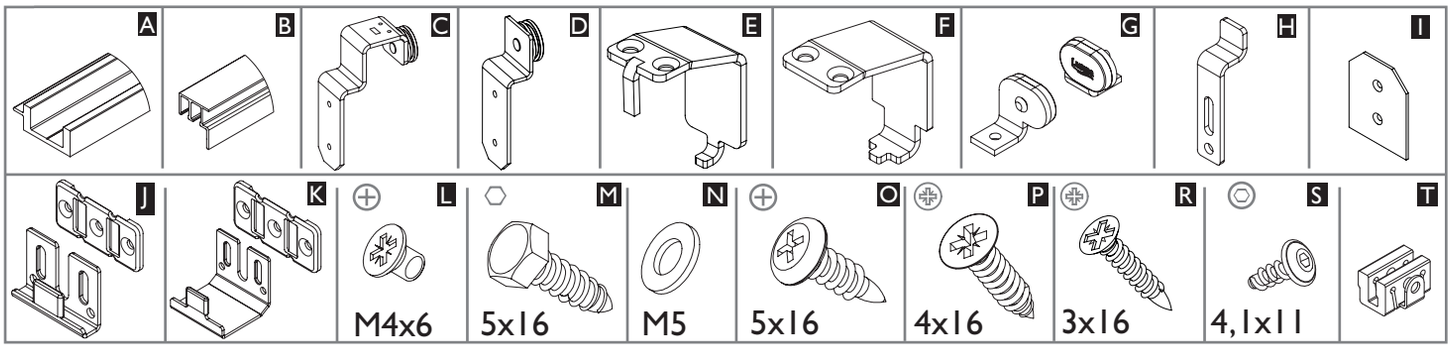

16-18 mm	Liczba skrzydeł n / Quantity of doors n	n = 2
PŁYTA | BOARD	Wysokość płyty hP [mm] / Board height hP [mm]	hP = H-C+24
	Szerokość płyty bP [mm] / Board width bP [mm]	bP = (S + 20)/2

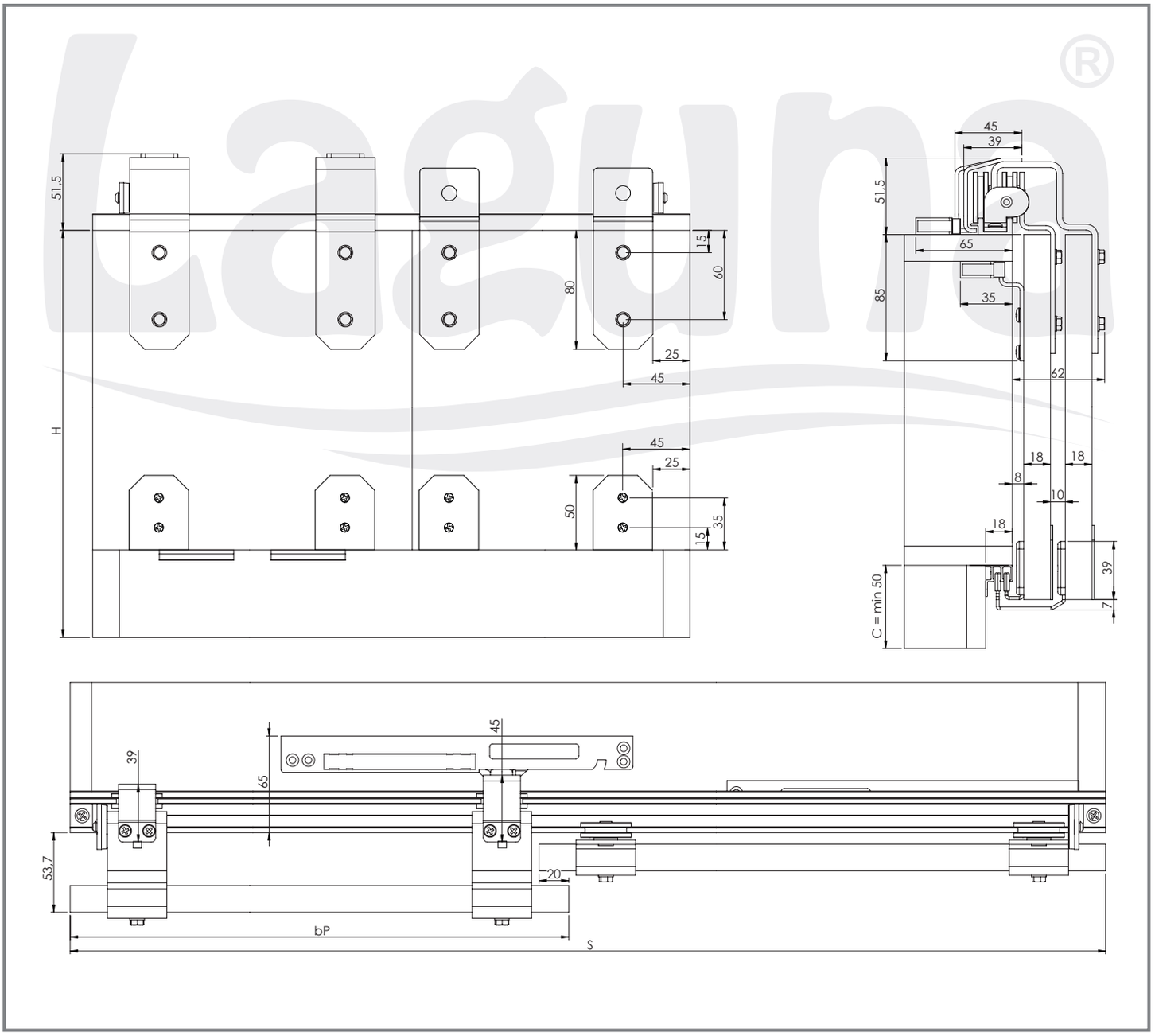

Producent zastrzega sobie prawo dokonywania zmian wymiarów, kolorów, opisów we wszystkich produktach bez wcześniejszego zawiadomienia i podania przyczyny.
Producer has the rights to change the dimensions, colors, instructions in all products without any notice.

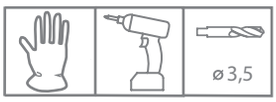

C, D, J, K

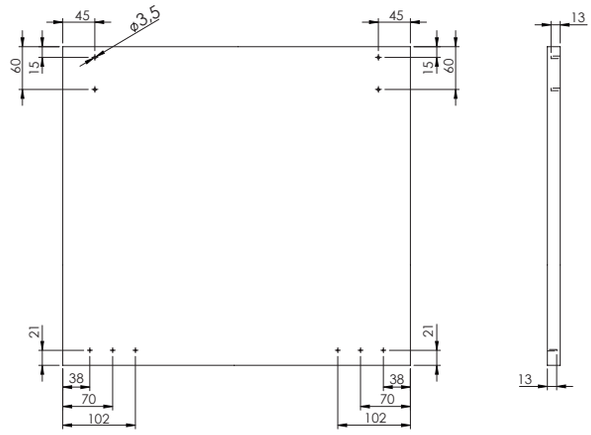

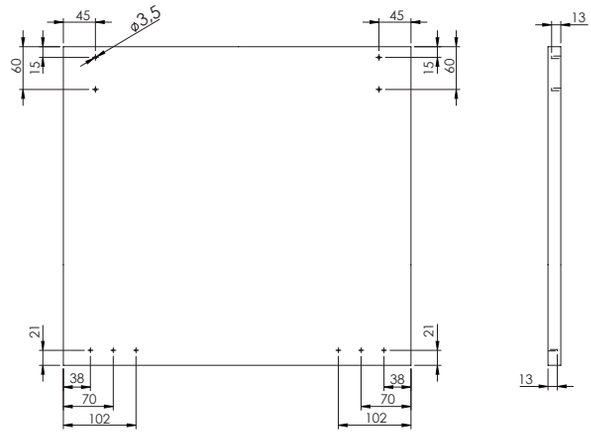

drzwi zewnętrzne / external doors

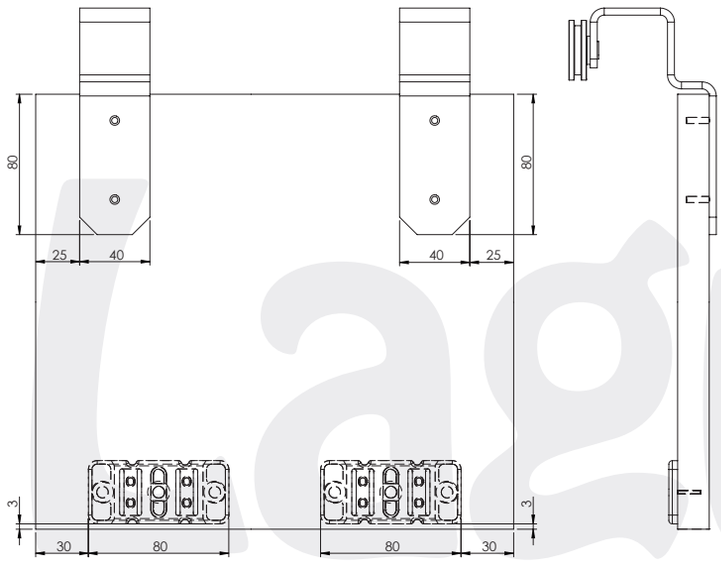

drzwi wewnętrzne / internal doors

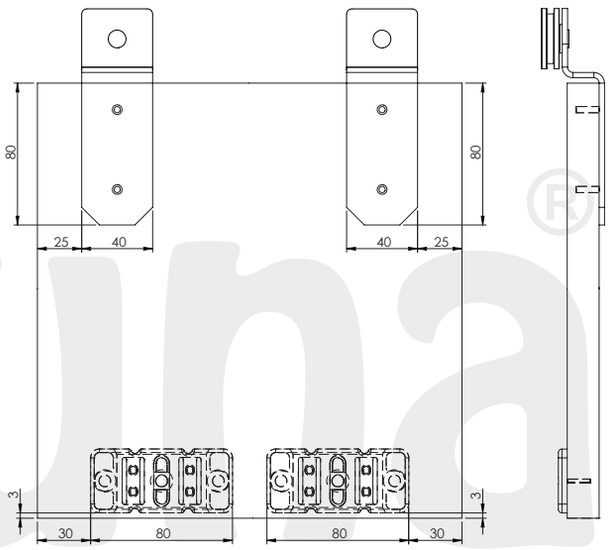

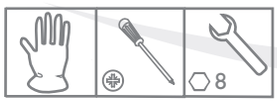

M, N, P

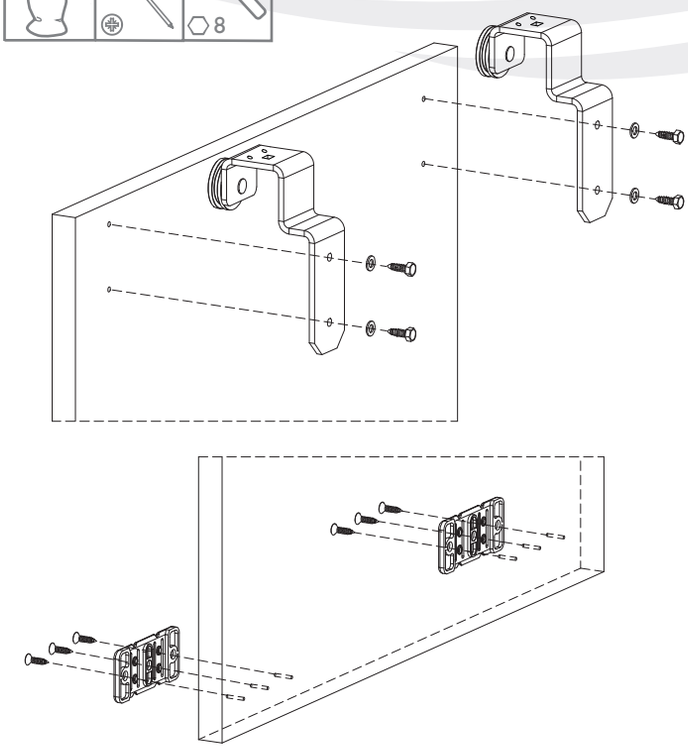

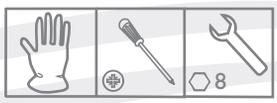

M, N, P

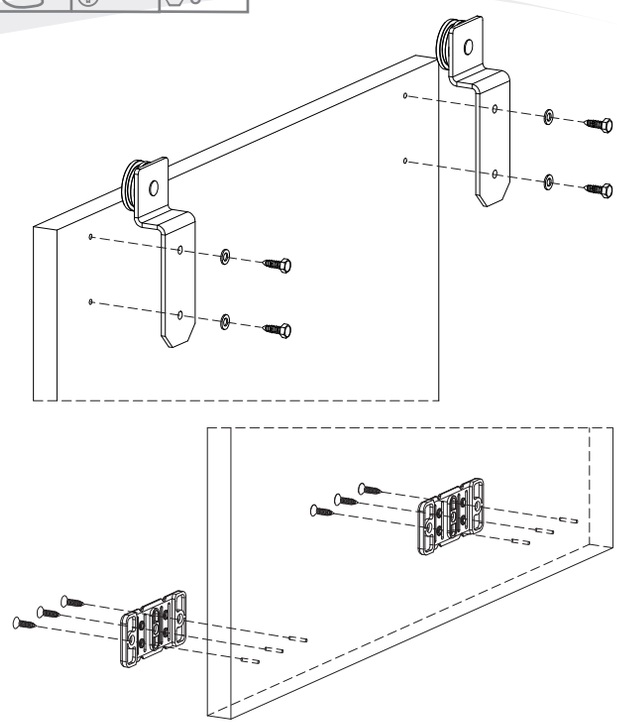

Producent zastrzega sobie prawo dokonywania zmian wymiarów, kolorów, opisów we wszystkich produktach bez wcześniejszego zawiadomienia i podania przyczyny.
Producer has the rights to change the dimensions, colors, instructions in all products without any notice.

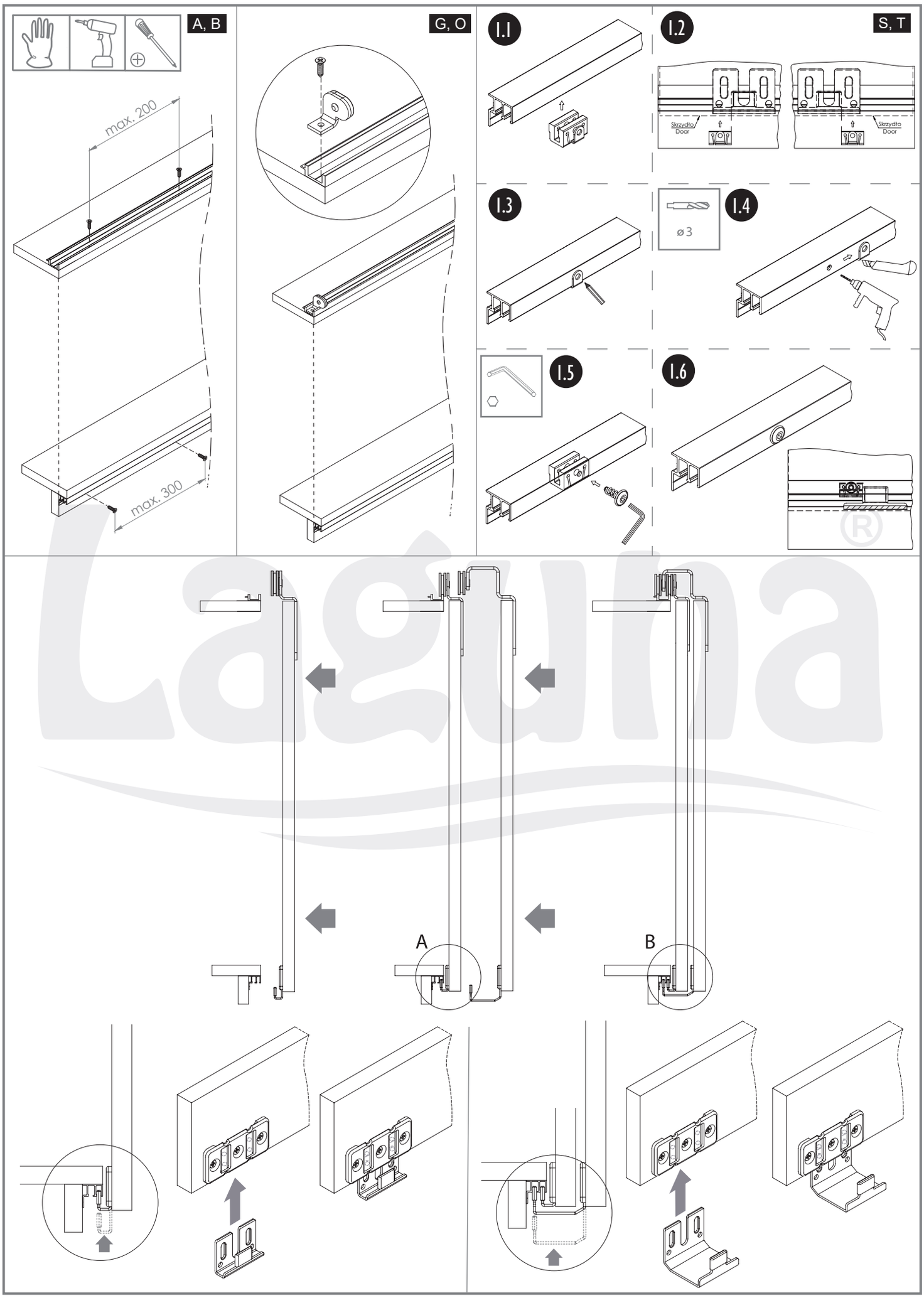

Producent zastrzega sobie prawo dokonywania zmian wymiarów, kolorów, opisów we wszystkich produktach bez wcześniejszego zawiadomienia i podania przyczyny.
Producer has the rights to change the dimensions, colors, instructions in all products without any notice.

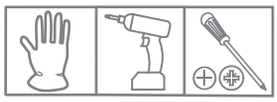

E, F, H, I, L, O, R

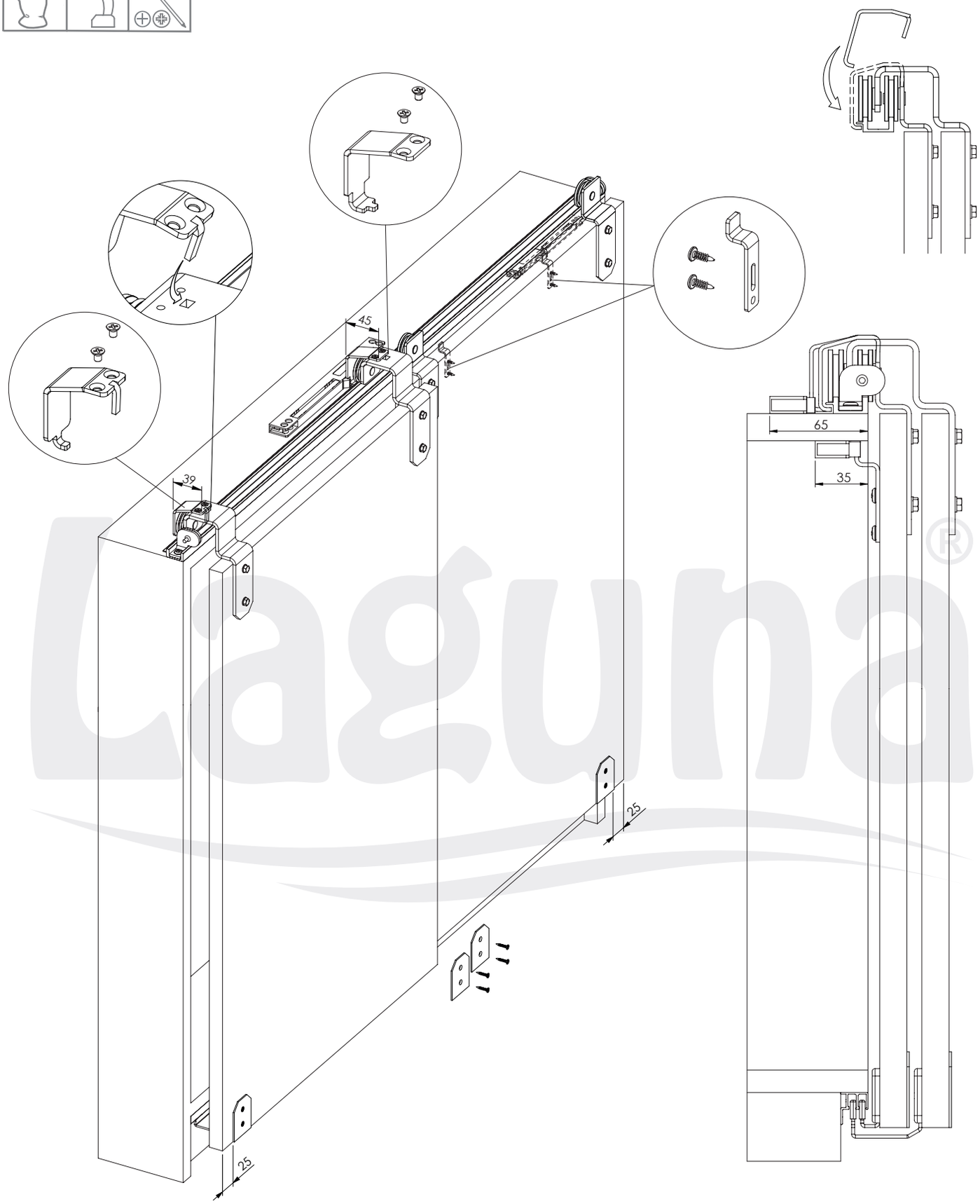

Zaleca się postępowanie zgodnie z niniejszą instrukcją przy użyciu odpowiednich narzędzi, zgodnych ze wskazaniami. W przypadku elementów, których powierzchnia może być ostra należy stosować środki ochrony indywidualnej oraz zabezpieczenie obszaru pracy. Firma Laguna Fabryka Okuć Sp. z o.o. Sp. k. uchyla się od odpowiedzialności za działania wynikające z postępowania niezgodnego z niniejszą instrukcją.

It is recommended that you follow these instructions using the appropriate tools as indicated. In the case of elements whose surface can be sharp, use personal protective equipment and work area protection. The company Laguna Hardware Factory Limited Liability Limited Partnership refrains from liability for actions resulting from conduct incompatible with this instruction.

2102

Laguna®
SYSTEMY DO DRZWI PRZESUWNYCH

Producent zastrzega sobie prawo dokonywania zmian wymiarów, kolorów, opisów we wszystkich produktach bez wcześniejszego zawiadomienia i podania przyczyny.
Producer has the rights to change the dimensions, colors, instructions in all products without any notice.