Solid 60 kg nr 91672000

Samodomykacz do drzwi przesuwnych w systemach aluminiowych i stalowych wyhamowuje i delikatnie domyka drzwi w skrajne położenie. Urządzenie zapobiega uszkodzeniu drzwi przy silnym przesuwaniu, spełnia rolę stopera przy pochyłej podłodze. Dzięki temu nie ma konieczności wklejania pozycjonera.

Soft closing system restrains and shuts the sliding aluminium and steel doors for high furnishings. The fixture prevents the demage of doors while heard sliding. It also stops the doors when floor is slanting . It is installed instead of positioner.

Multiomega, Rama, Eta Wide, Modern Wide, Modern, Omega, Hint

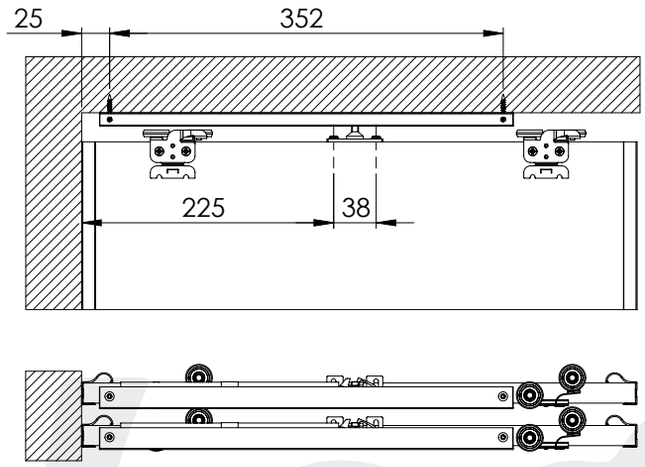

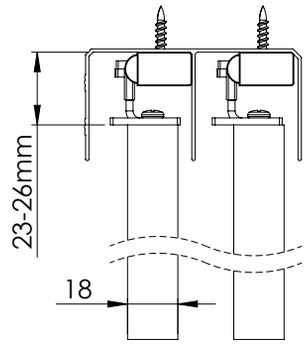

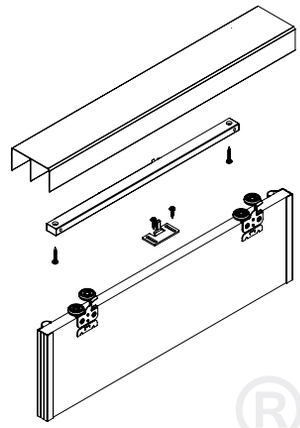

Multiomega, Rama, Eta Wide, Modern Wide, Intero

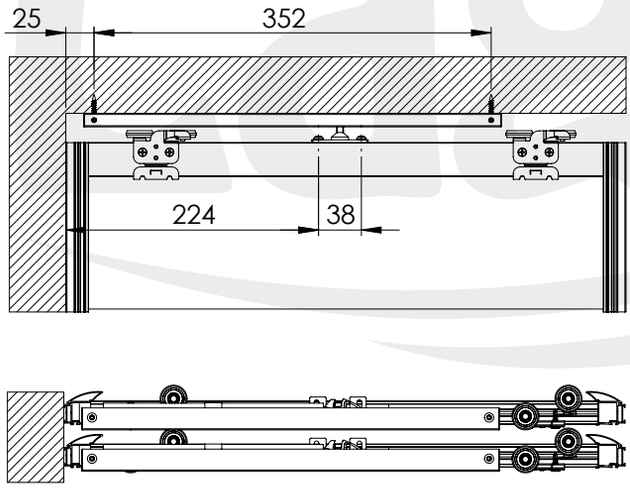

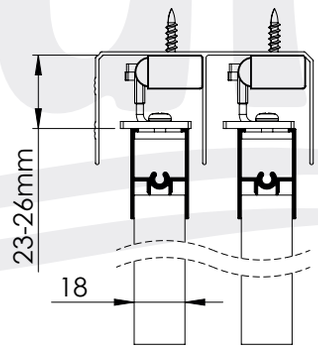

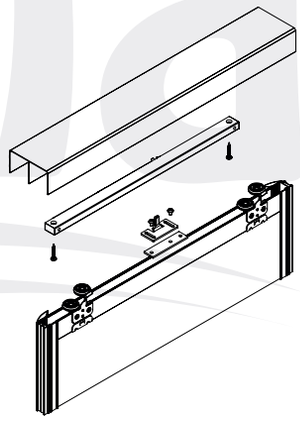

Twin, Twin Flat, Twin Multi, Twin Gama, Twin Lambda, Twin Eplyson

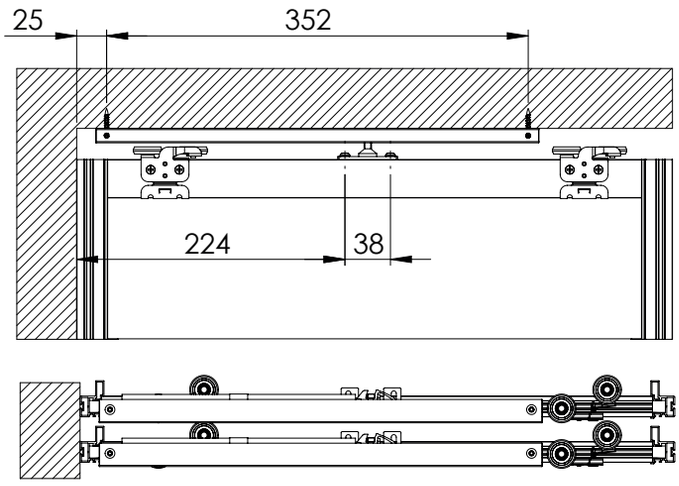

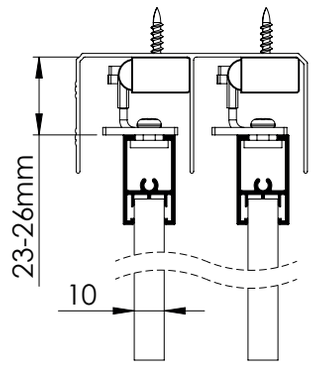

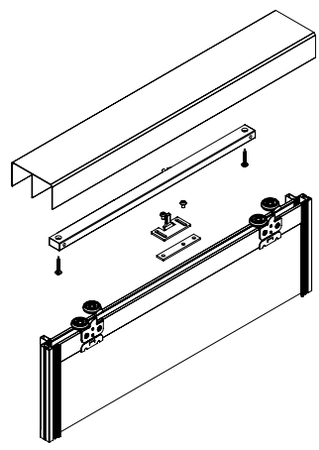

Producent zastrzega sobie prawo dokonywania zmian wymiarów, kolorów, opisów we wszystkich produktach bez wcześniejszego zawiadomienia i podania przyczyny.
Producer has the rights to change the dimensions, colors, instructions in all products without any notice.

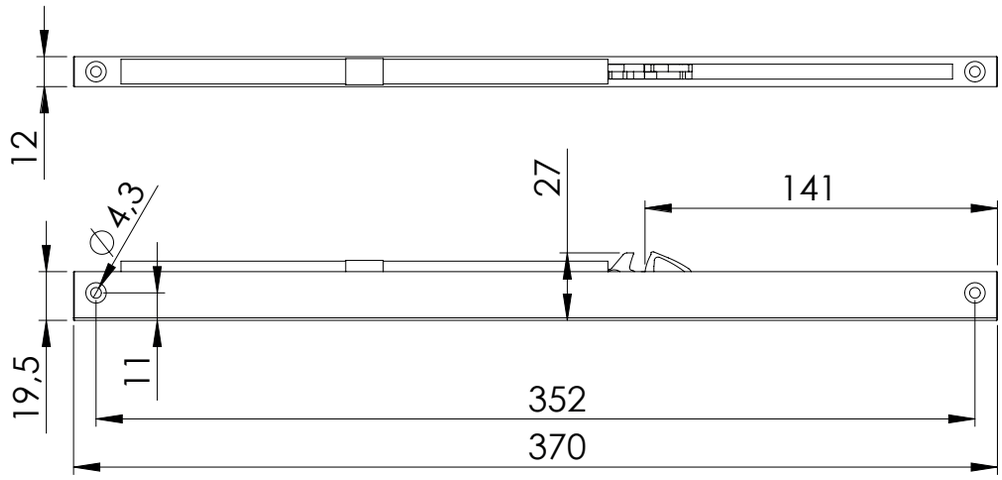

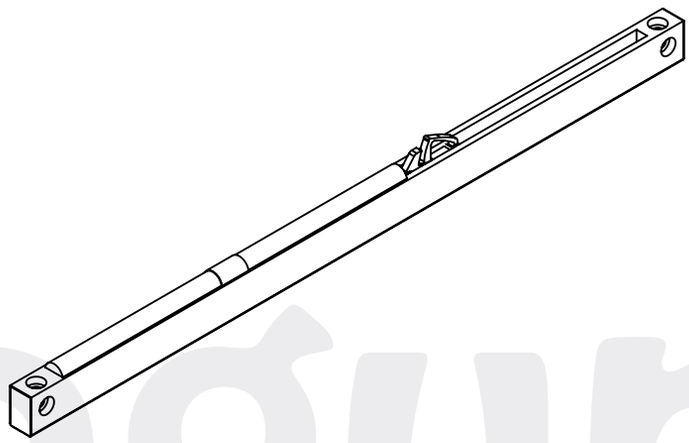

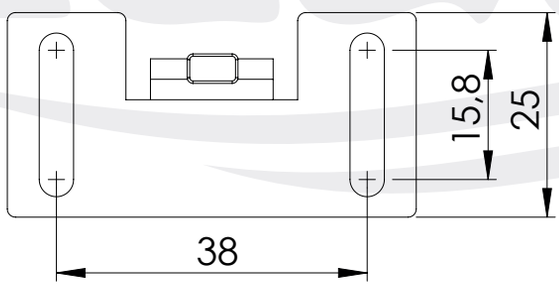

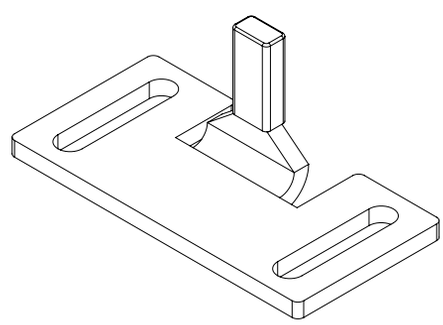

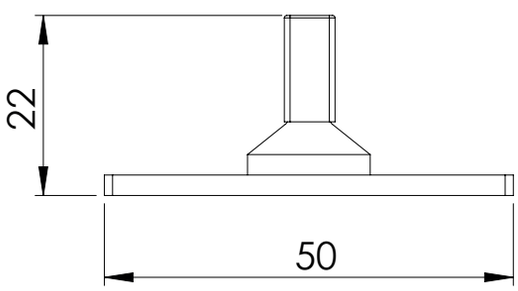

2006

Zaleca się postępowanie zgodnie z niniejszą instrukcją przy użyciu odpowiednich narzędzi, zgodnych ze wskazaniami. W przypadku elementów, których powierzchnia może być ostra należy stosować środki ochrony indywidualnej oraz zabezpieczenie obszaru pracy. Firma Laguna Fabryka Okuć Sp. z o.o. Sp. k. uchyla się od odpowiedzialności za działania wynikające z postępowania niezgodnego z niniejszą instrukcją.

It is recommended that you follow these instructions using the appropriate tools as indicated. In the case of elements whose surface can be sharp, use personal protective equipment and work area protection. The company Laguna Hardware Factory Limited Liability Limited Partnership refrains from liability for actions resulting from conduct incompatible with this instruction.

Producent zastrzega sobie prawo dokonywania zmian wymiarów, kolorów, opisów we wszystkich produktach bez wcześniejszego zawiadomienia i podania przyczyny.
Producer has the rights to change the dimensions, colors, instructions in all products without any notice.